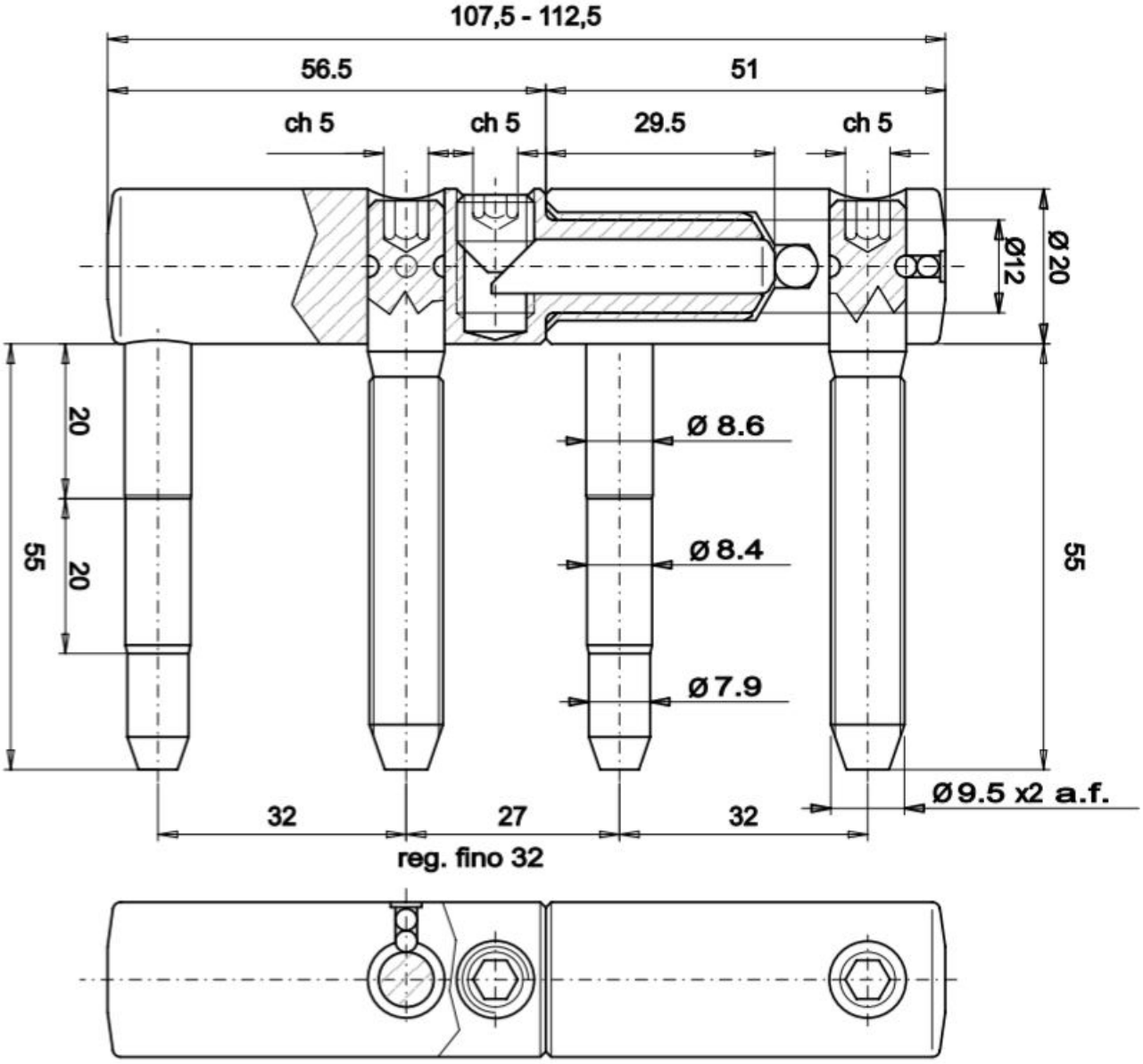
107,5 - 112,5
56.5
51
ch 5
ch 5
29.5
ch 5
Ø12
Ø 20
20
20
55
Ø 8.6
Ø 8.4
Ø 7.9
55
Ø 9.5 x2 a.f.
32
27
32
reg. fino 32